DRAWING FOR CUSTOMER

■SPEC.:
- Rated Current:3.0A AC,DC
- Withstand Voltage:600V AC/minute
- Insulation Resistance:1000MΩ min

Contact Resistance: 20mΩ Max
- Temperature Range:-40℃~+105℃

■Material:
- Insulator:PA6T UL94V-0
  Color:Black
- Contact Pin:Brass

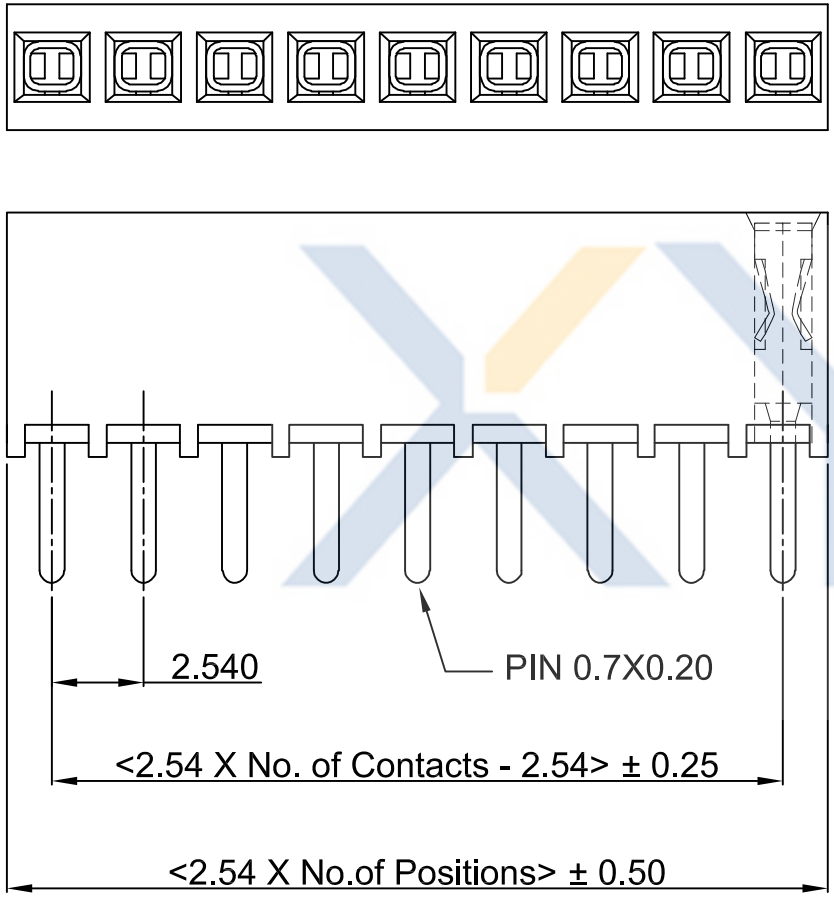

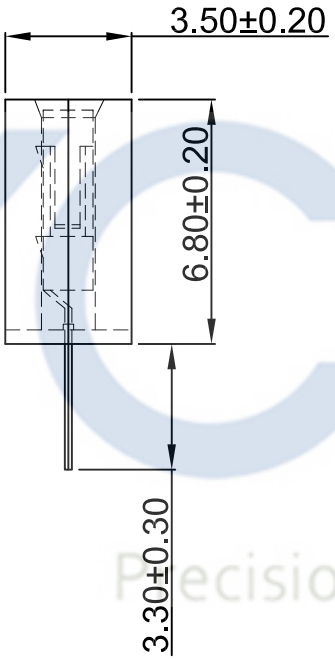

KBM25415- XX X D V 6 A

- Pin No.
- 包装方式:
  T:TUBE（管装）
  R:REEL（卷装）
  P：PE （袋装）
  A:TRAY（盒装）
- S:SMT / D:DIP
- R:Right Angle / V:Vertical
- Mold No.
- Version

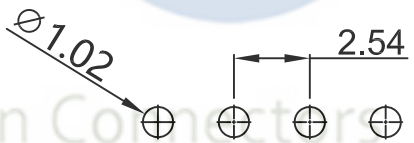

Recommended P.C.Board
Hole Layout
(Tolerance:±0.05)

XYCO Precision Connectors

					TOLERANCE 公 差	DRAWING 設計者	Devin	KBM25415-XXXDV6A		XYCO 东莞市轩业电子科技有限公司 TEL: 0769-8297 9981/2/3 http://www.XYCO.com.cn		
2020-08-11	A		KBM25415-XXXDV6A	Devin	.X=±0.30 .XX=±0.20 .XXX=±0.10	CHECKED 審查	Thomas	PART NO. 料號		UNIT 單位	mm	PRODUCT NAME 產品名稱
DATE 日期	VER 版本	CHANGE HISTORY 變更歷史	CHANGED NAME 修改後料號	DRAWING 變更者		APPROVED 核准	William	DWG NO. 圖號	PE211203A			PH2.54 FEMALE HEADER SINGLE ROWS DIP TYPE Vertical BASE 6.80H