DRAWING FOR CUSTOMER

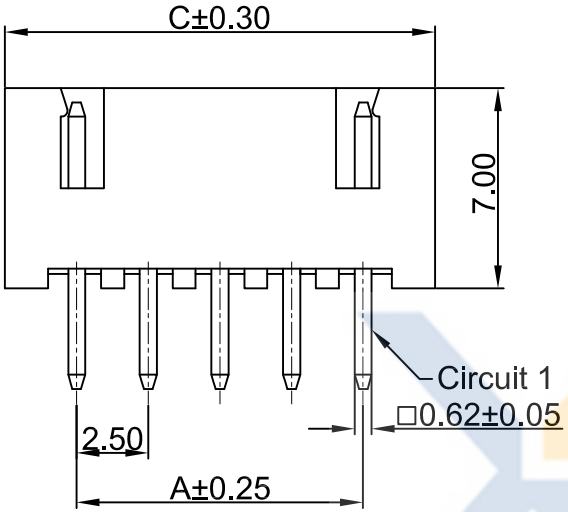

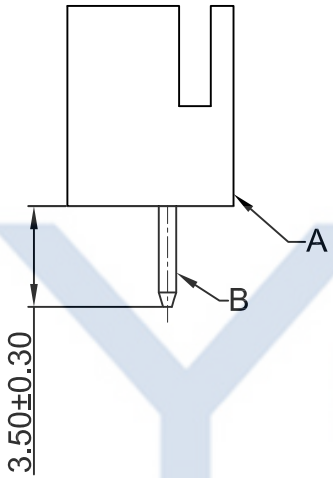

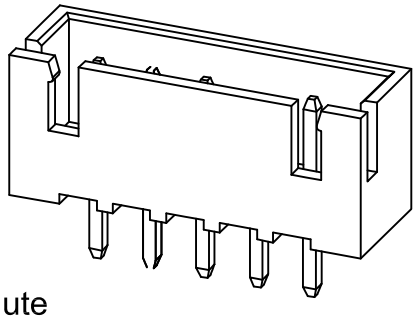

■SPEC.:
- ●Rated Voltage:250V AC,DC
- ●Rated Current:3A AC,DC
- ●Withstand Voltage:1000V AC/minute
- ●Contact Resistance:20mΩ max
- ●Insulation Resistance:1000MΩ min
- ●Temperature Range:-25℃~+85℃

■Material:
- ●Insulator(A):PA66 UL94V-0
- ●Contact Pin(B):Brass
  Finish:Tin plated;over Nickel

KB952-XX X D V 6 A

- Pin No.
- 包装方式:
  - T:TUBE（管装）
  - R:REEL（卷装）
  - P：PE （袋装）
- D:DIP
- S:SMT
- V:Vertical
- R:Right Angle
- Mold No.
- Version

Poles	Dimensions(mm)		
	A	B	C
02	2.50	6.00	7.50
03	5.00	8.50	10.00
04	7.50	11.00	12.50
05	10.00	13.50	15.00
06	12.50	16.00	17.50
07	15.00	18.50	20.00
08	17.50	21.00	22.50
09	20.00	23.50	25.00
10	22.50	26.00	27.50
11	25.00	28.50	30.00
12	27.50	31.00	32.50
13	30.00	33.50	35.00
14	32.50	36.00	37.50
15	35.00	38.50	40.00
16	37.50	41.00	42.50
17	40.00	43.50	45.00
18	42.50	46.00	47.50

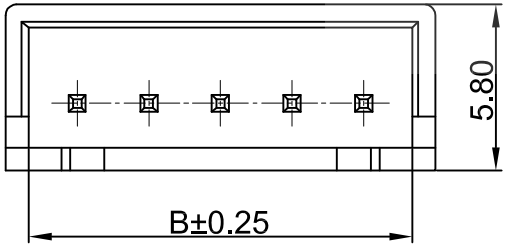

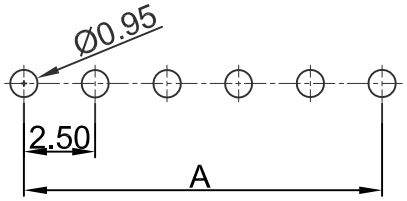

P.C.Board Layout

General Tolerance:±0.05

XYCO Precision connectors

					TOLERANCE 公 差	DRAWING 設計者	Devin	KB952-XXXDV6A		XYCO 东莞市轩业电子科技有限公司 TEL: 0769-8297 9981/2/3 http://www.XYCO.com.cn			
2016-11-18	A		KB952-XXXDV6A	Devin	.X=±0.30 .XX=±0.20 .XXX=±0.10	CHECKED 審查	Thomas	PART NO. 料號		UNIT 單位	mm	PRODUCT NAME 產品名稱	XHB PH2.50mm Wire To Board Dip Vertical Wafer
DATE 日期	VER 版本	CHANGE HISTORY 變更歷史	CHANGED NAME 修改後料號	DRAWING 變更者		APPROVED 核准	William	DWG NO. 圖號	PE1712017A				